Starosta Powiatu Wrocławskiego

ul. Tadeusza Kościuszki 131, 50-440 Wrocław
tel. + 48 / 71/ 72 21 700 fax + 48 / 71/ 72 21 706
www.powiatwroclawski.pl starostwo@powiatwroclawski.pl

SP.DT.7121.198.2022.MPR **Wrocław, dnia 15.03.2022 r.**

ECOTEQ
I.Bors, R.Flis sp.j.
Ul. Wilczycka 48
55-093 Kiełczów

ZATWIERDZENIE NR 184/2022

Na podstawie art. 10 ust. 5 ustawy z dnia 20 czerwca 1997 r. *Prawo o ruchu drogowym* (t.j. Dz. U. z 2021 r. poz. 450 z późn. zm.), w związku z § 3 ust. 1 pkt 1 i 3; § 6 ust. 1 oraz § 8 ust. 2 rozporządzenia Ministra Infrastruktury z dnia 23 września 2003 r. *w sprawie szczegółowych warunków zarządzania ruchem na drogach oraz wykonywania nadzoru nad tym zarządzaniem* (Zał. do obwieszczenia Ministra Infrastruktury i Budownictwa z dnia 24 marca 2017 r. (poz. 784)), działając z upoważnienia Starosty Powiatu Wrocławskiego,

zatwierdzam

przedłożony w dniu 10.03.2022 r., zarejestrowany pod poz. 12673/2022 r., projekt czasowej organizacji ruchu w związku z budową sieci wodociągowej w pasie drogi powiatowej 1918D, dz. nr 448/4dr oraz drogi gminnej, ul. Nowej, dz. nr 200/16, obręb Długołęka, gmina Długołęka, z uwagą:

1. Należy uzupełnić domiary odległości zaprojektowanych znaków od zapór drogowych,
2. Znaki ostrzegawcze należy umieszczać w odl. 50-100 m od przeszkód na drodze. W przypadku umieszczenia znaków w odl. mniejszej niż 50 m, należy zaprojektować tabliczkę z rzeczywistą odl. znaków od zapór drogowych.

Na podstawie § 8 ust. 7 przywołanego wyżej rozporządzenia określam termin, w którym powinna zostać wprowadzona zatwierdzona organizacja ruchu **do dnia 15.09.2022 r.**

Równocześnie, na podstawie § 12 ust. 1 ww. rozporządzenia, jednostka wprowadzająca organizację ruchu zawiadamia organ zarządzający ruchem, zarząd drogi oraz właściwego komendanta Policji o terminie jej wprowadzenia, co najmniej na 7 dni przed dniem wprowadzenia organizacji ruchu.

W przypadku braku zawiadomienia przez jednostkę wprowadzającą organizację ruchu organu zarządzającego ruchem, zarządu drogi oraz właściwego komendanta Policji o terminie wprowadzenia organizacji ruchu, niniejsze zatwierdzenie traci ważność.

Niniejsze zatwierdzenie jest ważne wyłącznie z opieczętowanym projektem organizacji ruchu w załączeniu.

z up. STAROSTY
Marta Lipińska-Zedzik
KIEROWNIK REFERATU
ds. Uzgodnień i Inżynierii Ruchu
w Wydziale Dróg i Transportu

Otrzymują:
1. Adresat
2. SP-DT a/a
3. SP-OD

Informujemy, że Państwa dane osobowe przetwarzane będą przez Administratora Danych Osobowych, którym jest Starosta Powiatu Wrocławskiego, w celu zrealizowania Państwa sprawy.
Pełny obowiązek informacyjny dostępny jest na stronie:
https://powiatwroclawski.bip.net.pl

ZWIĄZEK POWIATÓW POLSKICH

JEDNOSTKA PROJEKTOWA	**ECOTEQ I. BORS, R. FLIS SP.J.** **UL. WILCZYCKA 48** **55-093 KIEŁCZÓW**
ZAMAWIAJĄCY	**ZAKŁAD USŁUG KOMUNALNYCH SP. Z O.O.** **UL. WILCZYCKA 14** **55-093 KIEŁCZÓW**
NAZWA INWESTYCJI	**PRZEBUDOWA ISTNIEJĄCEGO PRZYŁĄCZA Ø63PE NA SIEĆ WODOCIĄGOWĄ Ø125PEHD W OBRĘBIE DZIAŁEK NR 448/4, 200/16 WRAZ Z PRZEPIĘCIEM PRZYŁĄCZA ZASILAJĄCEGO BUDYNEK ZLOKALIZOWANY NA DZ. NR 200/12 W REJONIE ULICY NOWEJ, W MIEJSCOWOŚCI DŁUGOŁĘKA, GM. DŁUGOŁĘKA**
LOKALIZACJA	**POWIAT: WROCŁAWSKI, GMINA DŁUGOŁĘKA** **OBRĘB DŁUGOŁĘKA** **DZ. NR 448/4, 200/16**
RODZAJ OPRACOWANIA	**PROJEKT WYKONAWCZY**
STADIUM	**PROJEKT ORGANIZACJI RUCHU ZASTĘPCZEGO**

FUNKCJA	TYTUŁ, IMIĘ I NAZWISKO	PODPIS
PROJEKTANT	**MGR INŻ. JACEK FIT**	

STAROSTWO POWIATOWE
we WROCŁAWIU
Wydział Dróg i Transportu
ul. T. Kościuszki 131, 50-440 Wrocław

KIEŁCZÓW, LUTY 2022R.

KARTA UZGODNIEŃ

do projektu organizacji ruchu zastępczego dla zadania pn. „Przebudowa istniejącego przyłącza ø63PE na sieć wodociągową ø125PEHD w obrębie działek nr 448/4, 200/16 wraz z przepięciem przyłącza zasilającego budynek zlokalizowany na dz. nr 200/12 w rejonie ulicy Nowej, w miejscowości Długołęka, gm. Długołęka"

LP.	DATA UZGODNIENIA	NAZWA INSTYTUCJI	PODPIS	UWAGI, ZALECENIA
1			STAROSTWO POWIATOWE we WROCŁAWIU Wydział Dróg i Transportu ul. T. Kościuszki 131, 50-440 Wrocław	
2				
3				
4				

SPIS ZAWARTOŚCI PROJEKTU

I. CZĘŚĆ OPISOWA

II. CZĘŚĆ GRAFICZNA

1. Orientacja - rys. 1
2. Ruch zastępczy – etap 1 - rys. 2
3. Ruch zastępczy – etap 2 - rys. 3
4. Ruch zastępczy – etap 3 - rys. 4

III. DECYZJE, UZGODNIENIA I OPINIE

1. Zatwierdzenie Wójta Gminy Długołęka z dnia 03.03.2022r. (znak sprawy: WPT.7221.37.2022.MM/1)
2. Opinia Komendanta Miejskiego Policji we Wrocławiu z dnia 24.02.2022r.
3. Uzgodnienie Wójta Gminy Długołęka z dnia 17.01.2022r. (znak sprawy: WPT.6853.2.618.2021.MG)
4. Decyzja nr 1332/2021 Zarządu Powiatu Wrocławskiego z dnia 28.12.2021r. (znak sprawy: SP-DT.673.473.2021.KN)

I. OPIS TECHNICZNY

1. DANE OGÓLNE

1.1. INWESTOR I OBIEKT

ZADANIE: PRZEBUDOWA ISTNIEJĄCEGO PRZYŁĄCZA ø63PE NA SIEĆ WODOCIĄGOWĄ ø125PEHD *W OBRĘBIE DZIAŁEK NR 448/4, 200/16* WRAZ Z PRZEPIĘCIEM PRZYŁĄCZA ZASILAJĄCEGO BUDYNEK ZLOKALIZOWANY NA DZ. NR 200/12 W REJONIE ULICY NOWEJ, W MIEJSCOWOŚCI DŁUGOŁĘKA, GM. DŁUGOŁĘKA

INWESTOR: ZAKŁAD USŁUG KOMUNALNYCH SP. Z O.O.
UL. WILCZYCKA 14
55-093 KIEŁCZÓW

ZAKRES: ORGANIZACJA RUCHU ZASTĘPCZEGO

1.2. JEDNOSTKA PROJEKTOWA

JEDNOSTKA PROJEKTOWA: ECOTEQ I. BORS R. FLIS SPÓŁKA JAWNA
UL. WILCZYCKA 48
55-093 KIEŁCZÓW

PROJEKTANT: MGR INŻ. JACEK FIT

2. PODSTAWA OPRACOWANIA

2.1. projekt budowlany dla zadania pn. „Przebudowa istniejącego przyłącza ø63PE na sieć wodociągową ø125PEHD w obrębie działek nr 448/4, 200/16 wraz z przepięciem przyłącza zasilającego budynek zlokalizowany na dz. nr 200/12 w rejonie ulicy Nowej, w miejscowości Długołęka, gm. Długołęka";
2.2. ustawa z dnia 20 czerwca 1997r. Prawo o ruchu drogowym;
2.3. rozporządzenie Ministra Infrastruktury z dnia 23 września 2003r. w sprawie szczegółowych warunków zarządzania ruchem na drogach oraz wykonywania nadzoru nad tym zarządzaniem;
2.4. rozporządzenie Ministrów Transportu i Gospodarki Morskiej oraz Spraw Wewnętrznych i Administracji z dnia 31 lipca 2002r. w sprawie znaków i sygnałów drogowych;
2.5. rozporządzenie Ministra Infrastruktury z dnia 3 lipca 2003r. w sprawie szczegółowych warunków technicznych dla znaków i sygnałów drogowych oraz urządzeń bezpieczeństwa ruchu drogowego i warunków ich umieszczania na drogach;
2.6. rozporządzenie Ministra Transportu i Gospodarki Morskiej z dnia 2 marca 1999r. w sprawie warunków technicznych, jakim powinny odpowiadać drogi publiczne i ich usytuowanie;
2.7. załącznik nr 1-4 do rozporządzenia z dnia 3 lipca 2003r. w sprawie szczegółowych warunków technicznych dla znaków i sygnałów drogowych oraz urządzeń bezpieczeństwa ruchu drogowego i warunków ich umieszczania na drogach;
2.8. rozporządzenie Ministra Spraw Wewnętrznych i Administracji z dnia 6 lipca 2010r. w sprawie kierowania ruchem drogowym;
2.9. rozporządzenie Ministra Spraw Wewnętrznych z dnia 16 października 2012r. zmieniające rozporządzenie w sprawie kierowania ruchem drogowym;
2.10. rozporządzenie Ministra Spraw Wewnętrznych i Administracji z dnia 13 czerwca 2018r. zmieniające rozporządzenie w sprawie kierowania ruchem drogowym;
2.11. uzgodnienia;
2.12. plan sytuacyjno-wysokościowy w skali 1:500;
2.13. inwentaryzacja istniejącego oznakowania.

3. CEL I ZAKRES OPRACOWANIA

Celem opracowania jest ustalenie sposobu oznakowania i zabezpieczenia robót prowadzonych w związku z przebudową istniejącego przyłącza ø63PE na sieć wodociągową ø125PEHD w obrębie działek nr 448/4, 200/16 wraz z przepięciem przyłącza zasilającego budynek zlokalizowany na dz. nr 200/12 w rejonie ulicy Nowej, w miejscowości Długołęka, gm. Długołęka tak, aby zapewnić bezpieczeństwo uczestników ruchu drogowego, podać niezbędne informacje i ułatwić korzystanie z drogi podczas budowy.

4. LOKALIZACJA INWESTYCJI

Zakres niniejszego opracowania jest zgodny z zakresem projektu przebudowy istniejącego przyłącza ø63PE na sieć wodociągową ø125PEHD w obrębie działek nr 448/4, 200/16 wraz z przepięciem przyłącza zasilającego budynek zlokalizowany na dz. nr 200/12 w rejonie ulicy Nowej, w miejscowości Długołęka, gm. Długołęka.
Projektowana sieć wodociągowa prowadzona jest w pasie drogi gminnej.

5. CHARAKTERYSTYKA DROGI

5.1 DROGA POWIATOWA NR 1918D

Droga powiatowa nr 1918D w obrębie prowadzonych robót posiada jezdnię dwukierunkową o nawierzchni mineralno-bitumicznej szer. ok. 5,5 - 6,0 m z jednostronnym chodnikiem z kostki betonowej i jednostronnym poboczem gruntowymi – zieleń niska.
Powyższy odcinek drogi znajduje się w terenie zabudowanym.

5.2 DROGA GMINNA

Droga gminna w obrębie prowadzonych robót posiada jezdnię dwukierunkową o nawierzchni tłuczniowo-gruntowej szer. ok. 4,5 - 5,0 m z dwustronnymi poboczami gruntowymi.
Droga stanowią dojazd do zabudowań mieszkalnych.
Powyższy odcinek drogi znajduje się w terenie zabudowanym.

6. POTENCJALNE ZAGROŻENIA DLA RUCHU DROGOWEGO

Podczas wykonywania sieci wodociągowej na miejscu prowadzenia robót pracował będzie sprzęt i będą przemieszczać się robotnicy. Powyższe roboty będą powodować częściowe utrudnia w płynności ruchu drogowego.
Podczas wykonywania robót przewiduje się częściowe zajęcie odcinka drogi gminnej.
Projektowane oznakowanie ma za zadanie odpowiednio wcześniejsze uprzedzenie kierujących pojazdami o mogących wystąpić utrudnieniach, wymuszenie redukcji prędkości oraz zachowanie szczególnej ostrożności w celu zminimalizowania zagrożeń.

W ZWIĄZKU Z WYKONYWANYMI. PRACAMI BUDOWLANYMI WYKONAWCA ROBÓT MA OBOWIĄZEK UTRZYMAĆ ISTNIEJĄCE OZNAKOWANIE PIONOWE DO CZASU WPROWADZENIA NOWEJ DOCELOWEJ ORGANIZACJI RUCHU. WSZELKIE ZDEMONTOWANE NA CZAS ROBÓT ISTNIEJĄCE ZNAKI NALEŻY BEZWZGLĘDNIE PRZYWRÓCIĆ DO STANU PIERWOTNEGO USTAWIAJĄC JE W TYM SAMYM KILOMETRAŻU (LUB ZGODNIE Z NOWYM PROJEKTEM DOCELOWEJ ORGANIZACJI RUCHU) DROGI W ODLEGŁOŚCI OD KRAWĘDZI POBOCZA I CHODNIKA ZGODNEJ Z ZAŁĄCZNIKIEM NR 1-4 DO ROZPORZĄDZENIA Z DNIA 3 LIPCA 2003R. W SPRAWIE SZCZEGÓŁOWYCH WARUNKÓW TECHNICZNYCH DLA ZNAKÓW I SYGNAŁÓW DROGOWYCH ORAZ URZĄDZEŃ BEZPIECZEŃSTWA RUCHU DROGOWEGO I WARUNKÓW ICH UMIESZCZANIA NA DROGACH.

7. ROZWIĄZANIA PROJEKTOWE

Sterowanie ruchem w czasie robót budowlanych odbywać się będzie za pomocą znaków pionowych. Lokalizacje oznakowania tymczasowego przedstawiono na załączonych rysunkach.
Po wykonaniu robót budowlanych teren zostanie przywrócony do stanu pierwotnego.
Sposób rozmieszczenia oznakowania przedstawiono na załącznikach graficznych.
Miejsce prowadzenia robót poprzedzone jest:

- w odległości min. 50,0 m przed frontem robót znakami A-14 i A-12b/A/12c (odpowiednio);
- w odległości min. 50,0 m przed frontem robót znakami A-30 z tabliczką „WYJAZD Z BUDOWY" i A-14 – etap 3;
- w odległości ok. 40,0 m przed frontem robót znakami B-33 (30 km/h) i B-25;
- w odległości ok. 40 m za frontem robót zaprojektowano znak B-42.

Miejsce robót zostanie dodatkowo zabezpieczone zaporami U-20c z tablicą „UWAGA! GŁĘBOKIE WYKOPY", U-20b oraz tablicą kierującą U-3b + U-35 (światło ostrzegawcze) + znak C-10.
Dla zachowania ciągłości ruchu pieszych zaprojektowano ustawienie tymczasowo kładki dla pieszych U-28.
Na zakończenie prac można wprowadzić ruch dla mieszkańców.

DODATKOWE UWAGI

W BEZPOŚREDNIM SĄSIEDZTWIE SKRZYŻOWAŃ ORAZ W MIEJSCACH Z OGRANICZONĄ WIDOCZNOŚCIĄ ZALECA SIĘ RĘCZNE STEROWANIE RUCHEM PRZEZ ODPOWIEDNIO PRZESZKOLONYCH PRACOWNIKÓW.

NA MINIMUM SIEDEM DNI PRZED PLANOWANYM ZAMKNIĘCIEM ODCINKA DROGI NALEŻY POWIADOMIĆ O TYM FAKCIE MIESZKAŃCÓW I PRZEDSIĘBIORCÓW KORZYSTAJĄCYCH NA CO DZIEŃ Z ZAMYKANEGO ODCINKA DROGI.

PO ZAKOŃCZENIU DNIA ROBOCZEGO ZALECA SIĘ WYKOPY ZASYPAĆ I WYRÓWNAĆ DO RZĘDNEJ / NIWELETY JEZDNI.

8. OZNAKOWANIE PIONOWE

Oznakowanie pionowe należy ustawić zgodnie z rozmieszczeniem na załączonych rysunkach i zgodnie z ustawą o znakach drogowych pionowych. Wszystkie znaki należy wykonać z blachy ocynkowanej, krawędzie podwójnie zaginane jako odblaskowe o wymiarach jak dla znaków dużych (D).

Podstawowe wymiary znaków kategorii A, B, C i D (wymiary podano w mm)

Grupy znaków	Symbol	Kategorie znaków				
		A ostrzegawcze	B zakazu	C nakazu	D informacyjne	
		długość boku	średnica		długość podstawy	wysokość (n = 0, 1, 2)
wielkie	W	1200	1000		1200	1200+300 n
duże	D	1050	900		900	900+225 n
średnie	S	900	800		600	600+150 n
małe	M	750	600		600	600+150 n
mini	MI	600	400		400	400+100 n

Wymiary, barwy, liternictwo znaków muszą być zgodnie z instrukcją o znakach drogowych pionowych. Lica znaków należy wykonać z folii odblaskowej 3M II generacji.

Urządzenia bezpieczeństwa ruchu użyte do zabezpieczenia i oznakowania robot muszą być pokryte materiałem odblaskowym, dobrze widoczne zarówno w dzień jak i w nocy. Elementy odblaskowe urządzeń bezpieczeństwa ruchu powinny być widoczne od zmroku do świtu.

Konstrukcja stojaków użytych do urządzeń bezpieczeństwa ruchu powinna zapewnić ich stabilność. Tarcze znaków powinny być montowane do słupków w sposób wykluczający obrót tarczy wokół słupka.

Należy zwrócić uwagę, aby zapora drogowa umieszczona bezpośrednio przy skrzyżowaniu dróg nie ograniczała kierującym widoczności innych uczestników ruchu.

9. OZNAKOWANIE POZIOME

Nie przewiduje się wykonania oznakowania poziomego, tymczasowego na czas prowadzonych robót.

10. SPOSÓB UMIESZCZANIA ZNAKÓW

10.1. ODCHYLENIE POZIOME TARCZY ZNAKÓW

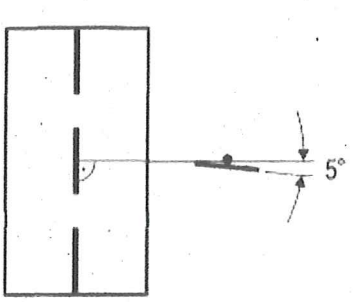

Na odcinku prostym

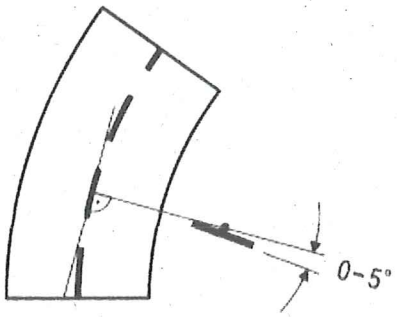

Na łuku poziomym w prawo

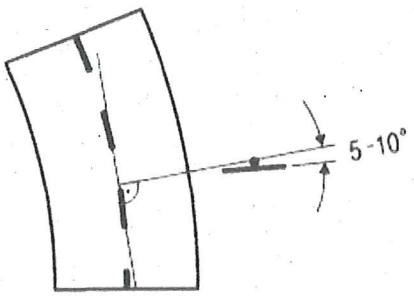

Na łuku poziomym w lewo

10.2. WYSOKOŚĆ UMIESZCZANIA ZNAKÓW

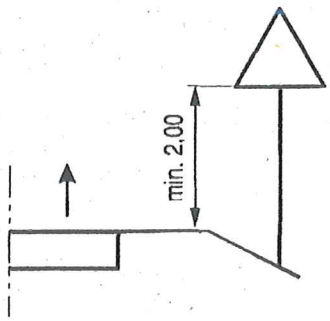

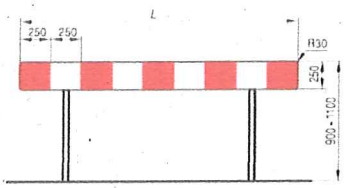

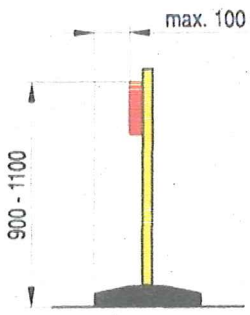

11. UWAGI KOŃCOWE

Wszelkie prace związane z wykonaniem oznakowania prowadzić zgodnie z zasadami BHP.
Osoby wykonujące czynności związane z robotami w pasie drogowym powinny być ubrane w odzież ostrzegawczą o barwie pomarańczowej.
Wykonawca powinien:

- PRZED PRZYSTĄPIENIEM DO ROBÓT BUDOWLANYCH WYKONAWCA ZOBOWIĄZANY JEST POWIADOMIĆ PISEMNIE ODPOWIEDNIE SŁUŻBY, MIĘDZY INNYMI POLICJA, STRAŻ POŻARNA, POGOTOWIE RATUNKOWE, ITP. O TERMINIE, OKRESIE I ZAKRESIE WPROWADZENIA ZASTĘPCZEJ ORGANIZACJI RUCHU NA DROGACH POWIATOWYCH I GMINNYCH W MIEJSCOWOŚCI KIEŁCZÓW;
- PO ZAKOŃCZENIU ROBÓT BUDOWLANYCH NA DANYM ODCINKU DROGI I PRZED PRZYSTĄPIENIEM DO KOLEJNEGO WYKONAWCA DODATKOWO POWIADOMI PISEMNIE O TYM FAKCIE ODPOWIEDNIE SŁUŻBY PORZĄDKOWO -RATUNKOWE;
- zapewnić w ramach placu budowy obsługę komunikacyjną wszystkich posesji oraz bocznych ulic wyłączonych z ruchu na czas realizacji danego etapu robót;
- poinformować społeczeństwo o planowanych zmianach organizacji ruchu i o czasie ich trwania z uwzględnieniem zakładów i służb komunalnych mających swoje siedziby lub mających w swoim zakresie działania rejon planowanej inwestycji,
- należy zapewnić możliwość dojazdu służbom ratowniczym (straż pożarna, pogotowie, pogotowie gazowe, energetyczne itp.) w trakcie prowadzenia robót,
- roboty związane z budową kanalizacji deszczowej wykonywać na odcinkach pomiędzy studniami. Oznakowanie i zabezpieczenia wykopów zapewnić w ramach placu budowy,
- dokonać komisyjnego odbioru oznakowania,

Za zgodność oznakowania ze schematem pokazanym w tym opracowaniu oraz kompletność na czas trwania robót odpowiada kierownik budowy.
Wszystkie urządzenia bezpieczeństwa ruchu oraz znaki użyte do zabezpieczania i oznakowania robót muszą być dobrze widoczne oraz utrzymane w należytym stanie przez cały okres trwania robót.
Osoby pracujące w pasie drogowym muszą być wyposażone w kamizelki, koszulki lub narzuty ostrzegawcze jaskrawej barwy pomarańczowej lub żółto-zielonej.
Po zakończeniu robót należy niezwłocznie usunąć oznakowanie tymczasowe.

12. PRZEWIDYWANY TERMIN ZMIANY STAŁEJ ORGANIZACJI RUCHU

12.1 Przewidywany termin wprowadzenia czasowej organizacji ruchu – marzec 2022r.
12.2 Przewidywany termin przywrócenia stałej organizacji ruchu – grudzień 2022r.

Opracował:
mgr inż. Jacek Fit

II. CZĘŚĆ GRAFICZNA

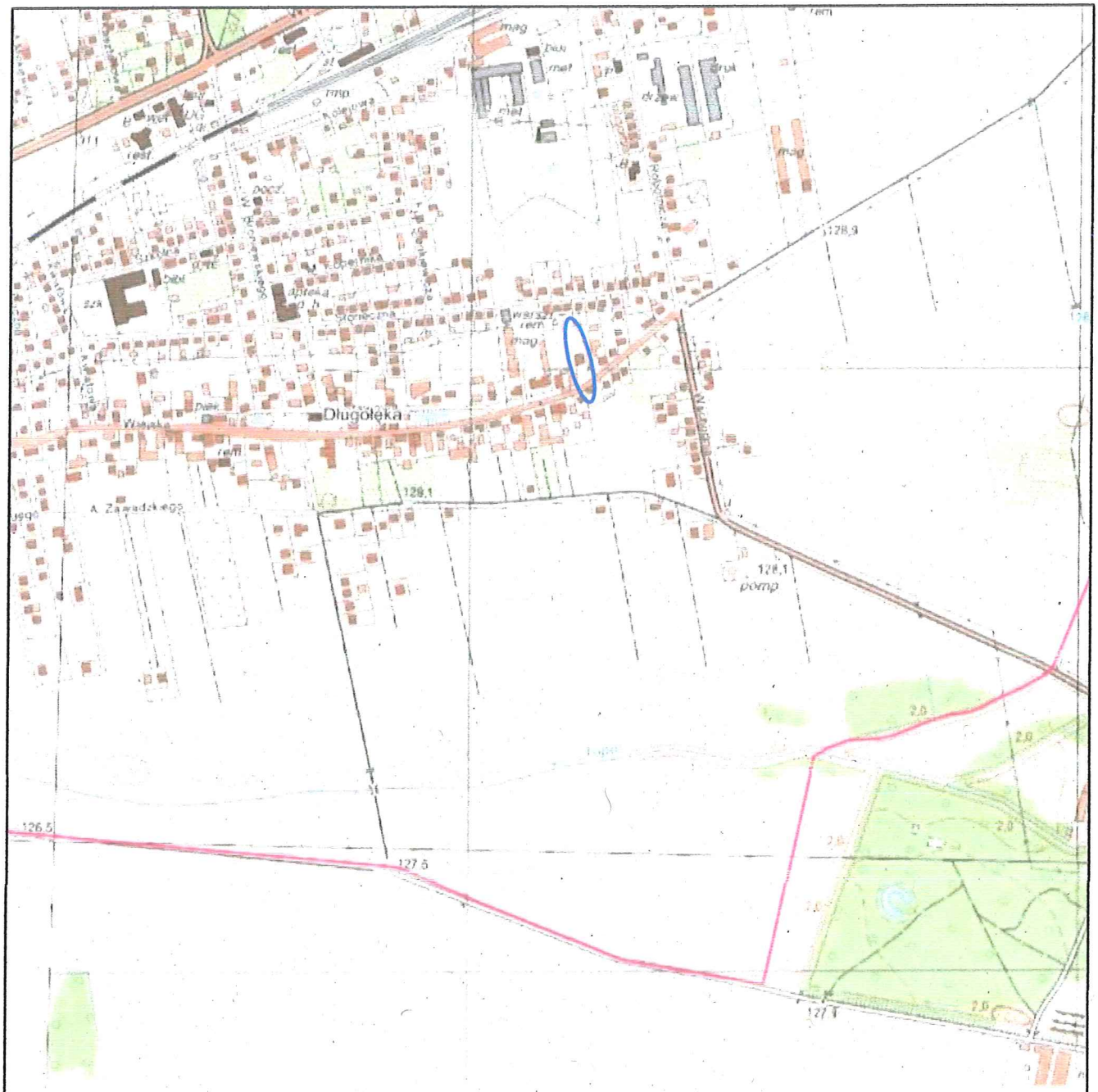

PROJEKTOWANIE I USŁUGI DLA BUDOWNICTWA

ECOTEQ I. Bors, R. Flis sp. J.

ul. Wilczycka 48, 55-093 KIEŁCZÓW

OBIEKT				BRANŻA
PRZEBUDOWA ISTNIEJĄCEGO PRZYŁĄCZA Ø63PE NA SIEĆ WODOCIĄGOWĄ Ø125PEHD W OBRĘBIE DZIAŁEK NR 448/4, 200/16 WRAZ Z PRZEPIĘCIEM PRZYŁĄCZA ZASILAJĄCEGO BUDYNEK ZLOK. NA DZ. NR 200/12 W REJONIE ULICY NOWEJ, W MIEJSCOWOŚCI DŁUGOŁĘKA, GM. DŁUGOŁĘKA				DROGOWA
FUNKCJA	IMIĘ I NAZWISKO	DATA	PODPIS	STADIUM
PROJEKTANT	MGR INŻ. JACEK FIT	02.2022		PROJEKT WYKONAWCZY
SKALA 1:10000	TEMAT ORIENTACJA			NR RYSUNKU 1

STAROSTWO POWIATOWE
we WROCŁAWIU
Wydział Dróg i Transportu
ul. T. Kościuszki 131, 50-440 Wrocław

MAPA DO CELÓW PROJEKTOWYCH

Oznaczenie kancelaryjne zgłoszonej pracy geodezyjnej:	
Miejscowość:	
jednostka ewidencyjna	identyfikator
	Długołęka
obręb ewidencyjny	nazwa
	Długołęka
	identyfikator
	022302_2
Skala mapy	
	1:500
Układ wysokościowy	
	PL-2000 strefa 6
Oznaczenie i informacje o służebnościach gruntowych	
	brak
Oznaczenie granic obszaru działalności	
	Bez ustalenia służebności gruntowej
Oznaczenie i symbol konturu użytku gruntowego	
Oznaczenie i symbol konturu użytku gruntowego, który nie jest ujawniony w bazie danych ewidencji gruntów i budynków	

IZ.4.9180682.2021

prostokątnych płaskich
wysokości

PL.EVRF2007-NH - wektor kroskształt 60 - raster

Bez ustalenia służebności gruntowej

USŁUGI GEODEZYJNO-PROJEKTOWE
GEOTEL "Jacek Jakubiak"
mgr inż. Rafał Owczarek

UWAGI:

1. Prace wykonawcze wykonywać etapami.
2. Prace wykonywać bez wstrzymywania ruchu na drodze.
3. W trakcie prowadzenia robót należy zachować pieszy ciąg komunikacyjny oraz dojazdy do posesji.
4. W trakcie prowadzonych robót zabrania się parkowania pojazdów na jezdni za wyjątkiem maszyn niezbędnych do wykonania zadania - w takim przypadku należy jak najbadziej ograniczyć zajęcie pasa jezdni.
5. Po zakończeniu dnia roboczego wykopy zasypać do rzędnej niwelety drogi.
6. Zapewnić bezpieczne przejście dla pieszych oraz dojście i dojazd do posesji.

LEGENDA:

- istn. oznakowanie pionowe
- proj. oznakowanie pionowe
- proj. urządzenia bezpieczeństwa ruchu na czas wykonywania robót
- zakres prac w pasie drogowym

ecoteq
PROJEKTOWANIE I USŁUGI DLA BUDOWNICTWA
ECOTEQ I. Bors, R. Flis sp. J.
ul. Wilczycka 48, 55-093 KIEŁCZÓW

OBIEKT

PRZEBUDOWA ISTNIEJĄCEGO PRZYŁĄCZA Ø63PE NA SIEĆ WODOCIĄGOWĄ Ø125PEHD W OBRĘBIE DZIAŁEK NR 448/4, 200/16 WRAZ Z PRZEPIĘCIEM PRZYŁĄCZA ZASILAJĄCEGO BUDYNEK ZLOK. NA DZ. NR 200/12 W REJONIE ULICY NOWEJ, W MIEJSCOWOŚCI DŁUGOŁĘKA, GM. DŁUGOŁĘKA

BRANŻA: DROGOWA

FUNKCJA	IMIĘ I NAZWISKO	DATA	PODPIS	STADIUM
PROJEKTANT	MGR INŻ. JACEK FIT	02.2022		PROJEKT WYKONAWCZY

SKALA: 1:500

TEMAT: **RUCH ZASTĘPCZY - etap 1**

NR RYSUNKU: 2

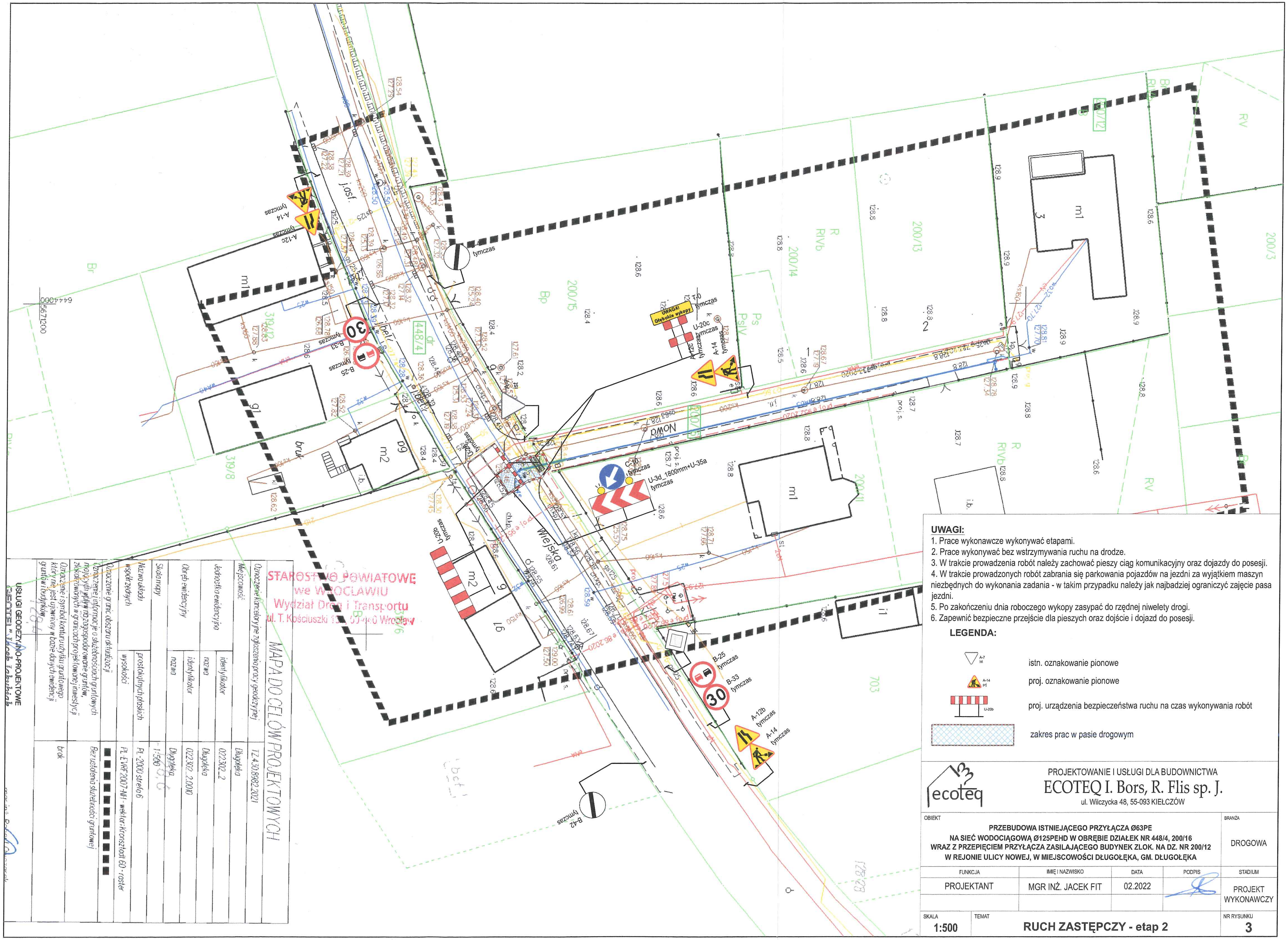

UWAGI:

1. Prace wykonawcze wykonywać etapami.
2. Prace wykonywać bez wstrzymywania ruchu na drodze.
3. W trakcie prowadzenia robót należy zachować pieszy ciąg komunikacyjny oraz dojazdy do posesji.
4. W trakcie prowadzonych robót zabrania się parkowania pojazdów na jezdni za wyjątkiem maszyn niezbędnych do wykonania zadania - w takim przypadku należy jak najbadziej ograniczyć zajęcie pasa jezdni.
5. Po zakończeniu dnia roboczego wykopy zasypać do rzędnej niwelety drogi.
6. Zapewnić bezpieczne przejście dla pieszych oraz dojście i dojazd do posesji.

LEGENDA:

- A-7 ist — istn. oznakowanie pionowe
- A-14 prj — proj. oznakowanie pionowe
- U-20b — proj. urządzenia bezpieczeństwa ruchu na czas wykonywania robót
- zakres prac w pasie drogowym

PROJEKTOWANIE I USŁUGI DLA BUDOWNICTWA
ECOTEQ I. Bors, R. Flis sp. J.
ul. Wilczycka 48, 55-093 KIEŁCZÓW

OBIEKT	BRANŻA
PRZEBUDOWA ISTNIEJĄCEGO PRZYŁĄCZA Ø63PE NA SIEĆ WODOCIĄGOWĄ Ø125PEHD W OBRĘBIE DZIAŁEK NR 448/4, 200/16 WRAZ Z PRZEPIĘCIEM PRZYŁĄCZA ZASILAJĄCEGO BUDYNEK ZLOK. NA DZ. NR 200/12 W REJONIE ULICY NOWEJ, W MIEJSCOWOŚCI DŁUGOŁĘKA, GM. DŁUGOŁĘKA	DROGOWA

FUNKCJA	IMIĘ I NAZWISKO	DATA	PODPIS	STADIUM
PROJEKTANT	MGR INŻ. JACEK FIT	02.2022		PROJEKT WYKONAWCZY

SKALA	TEMAT	NR RYSUNKU
1:500	**RUCH ZASTĘPCZY - etap 2**	3

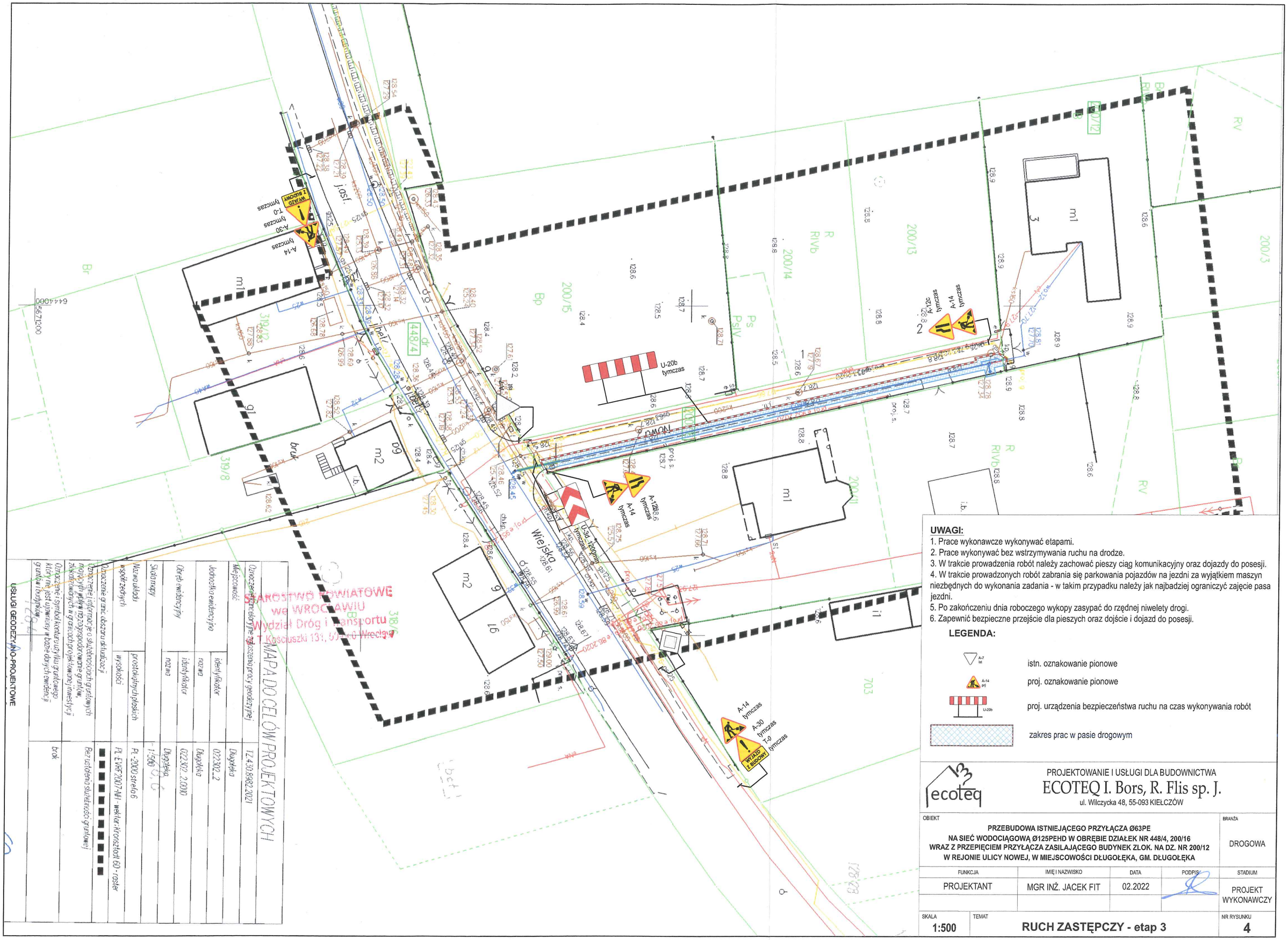

UWAGI:

1. Prace wykonawcze wykonywać etapami.
2. Prace wykonywać bez wstrzymywania ruchu na drodze.
3. W trakcie prowadzenia robót należy zachować pieszy ciąg komunikacyjny oraz dojazdy do posesji.
4. W trakcie prowadzonych robót zabrania się parkowania pojazdów na jezdni za wyjątkiem maszyn niezbędnych do wykonania zadania - w takim przypadku należy jak najbadziej ograniczyć zajęcie pasa jezdni.
5. Po zakończeniu dnia roboczego wykopy zasypać do rzędnej niwelety drogi.
6. Zapewnić bezpieczne przejście dla pieszych oraz dojście i dojazd do posesji.

LEGENDA:

- istn. oznakowanie pionowe
- proj. oznakowanie pionowe
- proj. urządzenia bezpieczeństwa ruchu na czas wykonywania robót
- zakres prac w pasie drogowym

PROJEKTOWANIE I USŁUGI DLA BUDOWNICTWA
ECOTEQ I. Bors, R. Flis sp. J.
ul. Wilczycka 48, 55-093 KIEŁCZÓW

OBIEKT	BRANŻA
PRZEBUDOWA ISTNIEJĄCEGO PRZYŁĄCZA Ø63PE NA SIEĆ WODOCIĄGOWĄ Ø125PEHD W OBRĘBIE DZIAŁEK NR 448/4, 200/16 WRAZ Z PRZEPIĘCIEM PRZYŁĄCZA ZASILAJĄCEGO BUDYNEK ZLOK. NA DZ. NR 200/12 W REJONIE ULICY NOWEJ, W MIEJSCOWOŚCI DŁUGOŁĘKA, GM. DŁUGOŁĘKA	DROGOWA

FUNKCJA	IMIĘ I NAZWISKO	DATA	PODPIS	STADIUM
PROJEKTANT	MGR INŻ. JACEK FIT	02.2022		PROJEKT WYKONAWCZY

SKALA	TEMAT	NR RYSUNKU
1:500	RUCH ZASTĘPCZY - etap 3	4

MAPA DO CELÓW PROJEKTOWYCH

Oznaczenie kancelaryjne zgłoszenia pracy geodezyjnej	TZ.430.8982.2021
Miejscowość	Długołęka
Jednostka ewidencyjna: identyfikator	022302_2
Jednostka ewidencyjna: nazwa	Długołęka
Obręb ewidencyjny: identyfikator	022302_2.0010
Obręb ewidencyjny: nazwa	Długołęka
Skala mapy	1:500
Nazwa układu współrzędnych: prostokątnych płaskich	PL-2000 strefa 6
Nazwa układu współrzędnych: wysokości	PL-EVRF2007-NH - wektor: Kronsztadt 60 - raster
Oznaczenie granic obszaru aktualizacji	
Oznaczenie i informacje o służebnościach gruntowych mających wpływ na zagospodarowanie gruntów, zlokalizowanych w granicach projektowanej inwestycji	Bez ustalenia służebności gruntowej
Oznaczenie i symbol konturu użytku gruntowego który nie jest ujawniony w bazie danych ewidencji gruntów i budynków	brak

USŁUGI GEODEZYJNO-PROJEKTOWE

STAROSTWO POWIATOWE we WROCŁAWIU
Wydział Dróg i Transportu
T. Kościuszki 131, 50-440 Wrocław

III. DECYZJE, UZGODNIENIA I OPINIE

WÓJT GMINY DŁUGOŁĘKA
Długołęka, ul. Robotnicza 12
55-095 Mirków
tel. 71 323 02 03, fax 71 323 02 04
(12)

WPT.7221.37.2022.MM/1

Długołęka, 03 marca 2022 r.

ECOTEQ I. Bors, R. Flis sp.j
Ul. Wilczycka 48
55-093 Kiełczów

Dotyczy: uzgodnienia projektu organizacji ruchu zastępczego w związku z przebudową istniejącego przyłącza Ø63PE na sieć wodociągową Ø125PEHD w obrębie działek nr 448/4, 200/16 wraz z przepięciem przyłącza zasilającego budynek zlokalizowany na dz. nr 200/12 w rejonie ulicy Nowej, obręb Długołęka, gm. Długołęka.

Po rozpatrzeniu wniosku wniesionego przez Pana Jacka Fit, ECOTEQ I.BORS, R. FLIS SP.J., działającego w imieniu inwestora: Zakład Usług Komunalnych Sp. z o.o., ul. Wilczycka 14 55-093 Kiełczów z dnia 07.02.2022 r., który zarejestrowano w Urzędzie Gminy w dniu 07.02.2022r., pod nr 4877/2/2022

na podstawie Rozporządzenia Ministra Infrastruktury dnia 23 września 2003r. w sprawie szczegółowych warunków zarządzania ruchem na drogach oraz wykonywania nadzoru nad tym zarządzaniem (Dz.U. 2017r. 784 t.j.),

zatwierdzam przedłożony **projekt organizacji ruchu zastępczego** w pasie drogowym dz. 200/16 w związku z przebudową istniejącego przyłącza Ø63PE na sieć wodociągową Ø125PEHD wraz z przepięciem przyłącza zasilającego budynek zlokalizowany na dz. nr 200/12 w rejonie ulicy Nowej, obręb Długołęka, gm. Długołęka, z następującymi uwagami:

- w związku z opracowaną dokumentacją projektowa dot. przebudowy nawierzchni ul. Nowej w m. Długołęka budowę sieci wodociągowej należy wykonać NIEZWŁOCZNIE„
- Zabrania się parkowania (postoju) pojazdów, maszyn oraz składowania materiałów na jezdni, poboczu drogi (nie dotyczy wygrodzonego obszaru) w miejscach istotnych dla zachowania warunków widoczności,
- Przekazanie informacji o planowanych robotach drogowych i związanych z nimi utrudnieniach bezpośrednio na posesje mieszkańców,
- W trakcie trwania całej inwestycji należy zapewnić dojście właścicielom posesji, dojazd pojazdom uprzywilejowanym oraz pojazdom posiadającym zezwolenie,.
- Pas drogowy należy utrzymać w czystości przez cały czas trwania prac.
  Zatwierdzenie ważne jest do dnia 03.09.2022 r.

Zgodnie z § 12 ust. 1 w/w rozporządzenia jednostka wprowadzająca organizację ruchu zawiadamia organ zarządzający ruchem – Wójt Gminy Długołęka - o terminie jej wprowadzenia, co najmniej na 7 dni przed dniem rozpoczęcia prac. W przypadku braku powiadomienia, o którym mowa wyżej zatwierdzona organizacja ruchu traci ważność.

Z up. Wójta Gminy Kierownik Wydziału
Porządku Publicznego i Transportu
Tomasz Kudyba

.....
Podpis

Otrzymują:
1. Adresat
2. a/a

Załączniki:
1. Projekt organizacji ruchu zastępczego
2.

Sprawę prowadzi: Magdalena Mejor
tel. 071 74-87-303
m.mejor@gmina.dlugoleka.pl

Klauzula informacyjna dotycząca przetwarzania danych osobowych

Zgodnie z art. 13 ust. 1 i ust. 2 Rozporządzenia Parlamentu Europejskiego i Rady (UE) 2016/679 z dnia 27 kwietnia 2016 r. w sprawie ochrony osób fizycznych w związku z przetwarzaniem danych osobowych i w sprawie swobodnego przepływu takich danych oraz uchylenia dyrektywy 95/46/WE (określane jako „RODO") informuję, iż:

1. Administratorem Pani/Pana danych osobowych jest Wójt Gminy Długołęka z siedzibą w Długołęce, ul. Robotnicza 12, 55-095 Mirków, tel. 71 3230203, e-mail: gmina@gmina.dlugoleka.pl
2. Wyznaczono inspektora ochrony danych w Urzędzie Gminy Długołęka, którym jest spółka Leśny & Wspólnicy sp. z o.o. Z inspektorem można się skontaktować e-mail: iod@lesny.com.pl
3. Dane osobowe przetwarzane będą w celu wypełnienia obowiązków wynikających z przepisów prawa. Podstawą prawną są przepisy:
   - Ustawa o drogach publicznych z dnia 21 marca 1985 r. (Dz. U. z 2007 r., nr 19, poz. 115 ze zm.)
   - Uchwała Rady Gminy Długołęka nr XVII/178/20 z dnia 23 stycznia 2020 r. w sprawie ustalenia wysokości stawek opłaty za zajęcie pasa drogowego dróg publicznych będących w zarządzie Wójta Gminy Długołęka na cele niezwiązane z budową, przebudową, remontem, utrzymaniem i ochroną dróg;
   - Zarządzenie nr 50/2020 Wójta Gminy Długołęka z dnia 17 lutego 2020 r. w sprawie zasad zajęcia pasa drogowego dróg wewnętrznych, stanowiących własność Gminy Długołęka
4. Odbiorcami danych są podmioty określone w przepisach prawa lub inne podmioty na podstawie stosownych umów zawartych z Gminą Długołęka.
5. Dane osobowe nie będą przekazywane do państwa trzeciego/organizacji międzynarodowej.
6. Dane po zrealizowaniu celu, dla którego zostały zebrane, będą przetwarzane do celów archiwalnych i przechowywane przez okres niezbędny do zrealizowania przepisów dotyczących archiwizowania danych przez Administratora.
7. W zakresie swoich danych osobowych ma Pani/Pan prawo żądania: dostępu do danych, sprostowania danych, a także prawo żądania wniesienia sprzeciwu wobec ich przetwarzania, usunięcia, ograniczenia przetwarzania, przenoszenia danych, jeśli jest możliwe i na zasadach wynikających z RODO.
8. Każda osoba ma prawo wniesienia skargi do Prezesa Urzędu Ochrony Danych Osobowych jeśli uzna, że przetwarzanie jej danych osobowych odbywa się niezgodnie z przepisami.
9. Podanie danych osobowych jest obowiązkowe. Jest Pani/Pan zobowiązana/y do ich podania. Niepodanie danych osobowych będzie skutkowało wezwaniem do ich uzupełnienia, a w przypadku nieuzupełnienia pozostawieniem wniosku bez rozpoznania.
10. Dane nie będą podlegały zautomatyzowanemu podejmowaniu decyzji dotyczących Pani/Pana danych osobowych, w tym profilowaniu.

UWAGI:

1. Prace wykonawcze wykonywać etapami.
2. Prace wykonywać bez wstrzymywania ruchu na drodze.
3. W trakcie prowadzenia robót należy zachować pieszy ciąg komunikacyjny oraz dojazdy do posesji.
4. W trakcie prowadzonych robót zabrania się parkowania pojazdów na jezdni za wyjątkiem maszyn niezbędnych do wykonania zadania - w takim przypadku należy jak najbadziej ograniczyć zajęcie pasa jezdni.
5. Po zakończeniu dnia roboczego wykopy zasypać do rzędnej niwelety drogi.
6. Zapewnić bezpieczne przejście dla pieszych oraz dojście i dojazd do posesji.

LEGENDA:

- istn. oznakowanie pionowe
- proj. oznakowanie pionowe
- proj. urządzenia bezpieczeństwa ruchu na czas wykonywania robót
- zakres prac w pasie drogowym

ecoteq

PROJEKTOWANIE I USŁUGI DLA BUDOWNICTWA

ECOTEQ I. Bors, R. Flis sp. J.

ul. Wilczycka 48, 55-093 KIEŁCZÓW

OBIEKT				BRANŻA
PRZEBUDOWA ISTNIEJĄCEGO PRZYŁĄCZA Ø63PE NA SIEĆ WODOCIĄGOWĄ Ø125PEHD W OBRĘBIE DZIAŁEK NR 448/4, 200/16 WRAZ Z PRZEPIĘCIEM PRZYŁĄCZA ZASILAJĄCEGO BUDYNEK ZLOK. NA DZ. NR 200/12 W REJONIE ULICY NOWEJ, W MIEJSCOWOŚCI DŁUGOŁĘKA, GM. DŁUGOŁĘKA				DROGOWA
FUNKCJA	IMIĘ I NAZWISKO	DATA	PODPIS	STADIUM
PROJEKTANT	MGR INŻ. JACEK FIT	02.2022		PROJEKT WYKONAWCZY
SKALA 1:500	TEMAT RUCH ZASTĘPCZY - etap 1			NR RYSUNKU 2

MAPA DO CELÓW PROJEKTOWYCH

Oznaczenie kancelaryjne zgłoszenia pracy geodezyjnej	TZ.4.3018682.2021
Miejscowość:	Długołęka
Jednostka ewidencyjna: identyfikator	022302_2
Jednostka ewidencyjna: nazwa	Długołęka
Obręb ewidencyjny: identyfikator	022302_2.0000
Obręb ewidencyjny: nazwa	Długołęka
Skala mapy	1:500
Układ współrzędnych: nazwa układu	PL-2000 strefa 6
Układ współrzędnych: wysokości	PL-EVRF2007-NH - wektor: Kronsztadt 60 - raster
Oznaczenie granic obszaru aktualizacji	■■■■■■■■■■
Oznaczenie informacji o służebnościach gruntowych ograniczających sposób korzystania z gruntu, zakładanych w granicach objętych inwestycji	Bez ustalenia służebności gruntowej
Oznaczenie i symbol kontaktowy użytku gruntowego, który nie jest uprawiany w bazie danych ewidencji gruntów i budynków	brak

USŁUGI GEODEZYJNO-PROJEKTOWE
GEOTEL "Jacek Jabłuński"
mgr inż. Rafał Owczarek

WYDZIAŁ GEODEZJI I GOSPODARKI NIERUCHOMOŚCIAMI
ORGANIZACJA RUCHU
Uw.: B/4
SPECJALISTA REFERATU
Wydziału Ruchu Drogowego
KMP we Wrocławiu
podkom. Karina Łyszczarz

ZARZĄD POWIATOWE DRÓG WE WROCŁAWIU
ul. T. [illegible]

Wiejska

DMON

U-3d_1800mm+U-20a tymczas

C-10 tymczas

B-25 tymczas

B-33 tymczas

A-12b tymczas

A-14 tymczas

U-20b tymczas

U-20c tymczas

T-0 tymczas

A-14 tymczas

A-12c tymczas

A-14 tymczas

B-42 tymczas

B-25 tymczas

B-25 tymczas

B-33 tymczas

Gr 448/4

200/15

200/14

200/13

200/12

200/3

200/16

319/12

319/8

318/6

703

Br

Bp

Ps

PsIV

R RIVb

RV

m1

m2

g1

g2

bruk

i.b.

WÓJT GMINY DŁUGOŁĘKA
Długołęka, ul. Robotnicza 12
55-095 Mirków
tel. 71 323 02 03, fax 71 323 02 04

WPT.6853.2.618.2021.MG

Długołęka, 17 stycznia 2022r.

Zakład Usług Komunalnych
ul. Wilczycka 14
55-093 Kiełczów

Dotyczy: uzgodnienia projektu trasy sieci wodociągowej w zakresie umieszczenia w pasie drogowym działki 200/16, obręb DŁUGOŁĘKA (ul. Nowa).

Po rozpatrzeniu wniosku Roberta Flisa, ECOTEQ" I. Bors, R. Flis sp. j., ul. Wilczycka 48, 55-093 Kiełczów, działającego w imieniu inwestora: Zakładu Usług Komunalnych, ul. Wilczycka 14, 55-093 Kiełczów, z dnia 14.12.2021r., który zarejestrowano w Urzędzie Gminy w dniu 15.12.2021r. pod nr 43322/12/2021,
uzgadniam przedstawiony projekt trasy sieci wodociągowej w zakresie umieszczenia w pasie drogowym działki 200/16, obręb DŁUGOŁĘKA (ul. Nowa), na poniższych warunkach:

1) lokalizację urządzenia w pasie drogowym należy wykonać zgodnie z załączonym do wniosku projektem,
2) niniejsze uzgodnienie jest równoznaczne z dysponowaniem terenem na cele budowlane,
3) w związku z opracowaną dokumentacją projektowa dot. przebudowy nawierzchni ul. Nowej w m. Długołęka budowę sieci wodociągowej należy wykonać NIEZWŁOCZNIE,
4) Zarządca drogi nie ponosi odpowiedzialności za kolizję z urządzeniami obcymi znajdującymi się w pasie drogowym, wszelkie kolizje oraz włączenia do istniejących lub projektowanych sieci należy uzgodnić z ich właścicielami/zarządcami,
5) przed wykonaniem robót należy uzgodnić w tut. Urzędzie Gminy projekt organizacji ruchu zastępczego na czas prowadzenia robót budowlanych wraz z projektem odbudowy nawierzchni pasa drogowego a następnie wystąpić z wnioskiem o wydanie zezwolenia na wykonywanie robót w obrębie pasa drogowego, zgodnie z § 10 Zarządzenia Wójta Gminy Długołęka z dnia 01.12.2011r. w sprawie zasad lokalizacji urządzenia niezwiązanego z potrzebami zarządzania drogami lub potrzebami ruchu drogowego w pasie drogowym dróg wewnętrznych, stanowiących własność Gminy Długołęka,
6) Wykonawca jest zobowiązany do pisemnego powiadomienia sołtysa oraz mieszkańców o wszelkich utrudnieniach w ruchu drogowym oraz o ewentualnym wystąpieniu przerw/awarii w dostawie mediów powstałych w konsekwencji jego działań.
Ponadto obliguje się Wykonawcę, by informacje w zakresie podanym powyżej były skutecznie przekazane sołtysowi oraz mieszkańcom w formie pisemnej poprzez:
   a) umieszczanie ogłoszeń w określonym obszarze miejscowości, w którym wykonywane są roboty budowlane;
   b) przekazanie informacji o planowanych robotach budowlanych i związanych z nimi utrudnieniach bezpośrednio na posesje mieszkańców;
   oraz innej pisemnej formie dowolnie wybranej przez Wykonawcę.
Wskazana forma informowania sołtysa oraz mieszkańców ma zapobiec konfliktom i nieporozumieniom oraz umożliwi mieszkańcom możliwie jak najsprawniejsze poruszanie się po obszarze, na którym wykonywane są roboty budowlane,
7) zabrania się wykonywania prac w okresie mrozów,
8) po wykonaniu wszystkich prac należy doprowadzić teren i nawierzchnię do stanu pierwotnego, a w szczególności odtworzyć nawierzchnię i odpowiednio zagęścić warstwy konstrukcyjne jezdni i poboczy,
9) w dniu zakończenia prac zawiadomić Urząd Gminy w celu ustalenia terminu odbioru,
10) za wszelkie szkody powstałe w wyniku prowadzonych robót, Inwestor wypłaca odszkodowanie, w wysokości określonej w protokole wystawionym przez rzeczoznawcę w obecności upoważnionego przez Wójta Gminy Długołęka pracownika,
11) jeżeli w ciągu 24 miesięcy od zakończenia robót w miejscu ich wykonania ujawnią się wady techniczne, Inwestor zobowiązany jest do ich usunięcia na własny koszt, w terminie określonym przez Urząd Gminy w Długołęce. W przypadku, gdy uszkodzenia nie zostaną usunięte w określonym terminie, naprawy pasa drogowego dokona Urząd Gminy na koszt Inwestora,
12) zgodnie z § 7 ust. 1 pkt 4 Zarządzenia nr 384/2011 Wójta Gminy Długołęka z dnia 01.12.2011r., w przypadku przeprowadzania przez Urząd Gminy robót związanych z poszerzeniem drogi zobowiązuje się Inwestora, jeśli urządzenie lokalizowane w drodze będzie kolidowało z przeprowadzonymi pracami lub w wyniku robót związanych z poszerzeniem drogi zmieni się lokalizacja urządzenia. do przeniesienia urządzenia na własny koszt w miejsce zgodne z przepisami i bez kolizji z drogą,

13) uzgodnienie obowiązuje przez okres 3 lat od daty jego wydania; w przypadku upływu 3-letniego okresu, wnioskodawca traci uprawnienie na zlokalizowanie urządzenia na warunkach określonych w wydanym uzgodnieniu, zgodnie z § 8 cytowanego powyżej zarządzenia,
14) w przypadku nie zaakceptowania warunków wskazanych w niniejszym uzgodnieniu, w terminie 7 dni od dnia otrzymania niniejszego pisma Inwestor zobowiązany jest do przedstawienia zastrzeżeń w formie pisemnej, po bezskutecznym upływie terminu strony ustalają, iż zaakceptowały powyższe warunki zezwolenia bez zastrzeżeń.

Załącznik: 1. Mapa do celów projektowych 1:500,

Otrzymują: 1. Adresat, 2 a/a

z up. Wójta Gminy
Inspektor Wydziału Porządku Publicznego i Transportu
Maria Guz

Podpis

Sprawę prowadzi:
Maria Guz
tel. 071 74 87 304
m.guz@gmina.dlugoleka.pl

Klauzula informacyjna dotycząca przetwarzania danych osobowych

Zgodnie z art. 13 ust. 1 i ust. 2 Rozporządzenia Parlamentu Europejskiego i Rady (UE) 2016/679 z dnia 27 kwietnia 2016 r. w sprawie ochrony osób fizycznych w związku z przetwarzaniem danych osobowych i w sprawie swobodnego przepływu takich danych oraz uchylenia dyrektywy 95/46/WE (określane jako „RODO") informuję, iż:
1. Administratorem Pani/Pana danych osobowych jest Wójt Gminy Długołęka z siedzibą w Długołęce, ul. Robotnicza 12, 55-095 Mirków, tel. 71 3230203, e-mail: gmina@gmina.dlugoleka.pl
2. Wyznaczono inspektora ochrony danych w Urzędzie Gminy Długołęka, którym jest spółka Leśny & Wspólnicy sp. z o.o., z inspektorem można się skontaktować e-mail: iod@gmina.dlugoleka.pl
3. Dane osobowe przetwarzane będą w celu wypełnienia obowiązków wynikających z przepisów prawa. Podstawą prawną są przepisy: Zarządzenie nr 384/2011 Wójta Gminy Długołęka z dnia 01.12.2011r., w sprawie zasad lokalizacji urządzenia niezwiązanego z potrzebami zarządzania drogami lub potrzebami ruchu drogowego w pasie drogowym dróg wewnętrznych, stanowiących własność Gminy Długołęka oraz Zarządzenie nr 284/2019 Wójta Gminy Długołęka z dnia 07.08.2019r.
4. Odbiorcami danych są podmioty określone w przepisach prawa lub inne podmioty na podstawie stosownych umów zawartych z Gminą Długołęka.
5. Dane osobowe nie będą przekazywane do państwa trzeciego/organizacji międzynarodowej.
6. Dane po zrealizowaniu celu, dla którego zostały zebrane, będą przetwarzane do celów archiwalnych i przechowywane przez okres niezbędny do zrealizowania przepisów dotyczących archiwizowania danych przez Administratora.
7. W zakresie swoich danych osobowych ma Pani/Pan prawo żądania: dostępu do danych, sprostowania danych, a także prawo żądania wniesienia sprzeciwu wobec ich przetwarzania, usunięcia, ograniczenia przetwarzania, przenoszenia danych jeśli jest możliwe i na zasadach wynikających z RODO.
8. Każda osoba ma prawo wniesienia skargi do Prezesa Urzędu Ochrony Danych Osobowych jeśli uzna, że przetwarzanie jej danych osobowych odbywa się niezgodnie z przepisami.
9. Podanie danych osobowych jest obowiązkowe. Jest Pani/Pan zobowiązana/y do ich podania. Niepodanie danych osobowych będzie skutkowało wezwaniem do ich uzupełnienia, a w przypadku nieuzupełnienia pozostawieniem wniosku bez rozpoznania.
10. Dane nie będą podlegały zautomatyzowanemu podejmowaniu decyzji dotyczących Pani/Pana danych osobowych, w tym profilowaniu.

ZARZĄD POWIATU
WROCŁAWSKIEGO

SP-DT.673.473.2021.KN
pismo /2

Wrocław, dnia 28 grudnia 2021r.

ODPIS

DECYZJA NR 1332/2021

Na podstawie art. 19 ust. 2 pkt 3, art. 39 ust. 3 i 3a ustawy o drogach publicznych z dnia 21 marca 1985 roku (tekst jednolity Dz. U. z 2021r., poz. 1376 z późn. zm.) oraz art. 104,107, 127, 127a, 129 Kodeksu postępowania administracyjnego (Dz. U. z 2021r., poz.735 z późn. zm.), działając z upoważnienia Zarządu Powiatu Wrocławskiego nr 260/2021 z dnia 08.12.2021r., po rozpatrzeniu wniosku Pana Roberta Flisa, reprezentującego ECOTEQ I. Bors, R. Flis sp.j., ul. Wilczycka 48, 55 - 093 Kiełczów, działającego w imieniu Inwestora:

Zakładu Usług Komunalnych Sp. z o.o. w Kiełczowie, ul. Wilczycka 14, 55-093 Kiełczów

z dnia 14 grudnia 2021r., który zarejestrowano w Starostwie Powiatowym w dniu 15 grudnia 2021r. poz. **67981/2021** w sprawie uzgodnienia: przebiegu trasy sieci wodociągowej Ø125 PEHD w pasie drogi powiatowej nr 1918D, dz. nr 448/4dr, obręb Długołęka, gm. Długołęka

wyrażam zgodę

na lokalizację sieci wodociągowej Ø125 PEHD w pasie drogi powiatowej nr 1918D, dz. nr 448/4dr, obręb Długołęka, w gminie Długołęka, *na następujących warunkach:*

1. Budowę sieci wodociągowej w m. Długołęka, w gminie Długołęka należy wykonać zgodnie z załączonym planem sytuacyjnym.
2. **Przejście sieci wodociągowej na wysokości zjazdów o nawierzchni utwardzonej oraz w kolizji z inną infrastrukturą należy wykonać bez naruszenia konstrukcji zjazdu metodą przeciskową.**
3. **Przejścia pod zjazdami do działek prywatnych wykonywane metodą rozkopową należy zaplanować w porozumieniu z właścicielami tych działek.**
4. **Należy odbudować uszkodzony podczas prac budowlanych pas drogowy zgodnie z zatwierdzonym przez Zarządcę drogi projektem odtworzenia nawierzchni.**
5. **Uszkodzoną nawierzchnię jezdni (w obrębie wpięcia do istniejącej sieci) należy odbudować wg. kategorii KR2 zgodnie z uzgodnionym projektem odbudowy nawierzchni, a warstwę ścieralną z asfaltobetonu o grubości min 4cm należy ułożyć na połowie jezdni (do osi jezdni).**
6. **W celu prawidłowego wykonania warstwy ścieralnej z asfaltobetonu należy przewidzieć warstwę profilującą z asfaltobetonu o grubości min. 4cm.**
7. Po zakończeniu robót budowlanych w miejscach wykopów w obrębie pasa drogowego grunt należy zagęścić mechanicznie warstwami co 20cm, zwracając szczególna uwagę na stopień zagęszczenia gruntu.
8. Dla robót rozkopowych należy uzyskać zatwierdzenie projektu organizacji ruchu zastępczego – dokonane przez organ zarządzający ruchem.
9. W trakcie prowadzenia prac budowlanych należy zapewnić utrzymanie czystości na terenie pasa drogowego.
10. Zarządca drogi nie ponosi odpowiedzialności za kolizje z urządzeniami obcymi znajdującymi się w pasie drogowym. Lokalizację tych urządzeń należy ustalić z ich użytkownikami.

UZASADNIENIE

Organ I instancji po wnikliwym przeanalizowaniu sprawy z wniosku o lokalizację urządzenia obcego w pasie drogi, będącej w Zarządzie Powiatu Wrocławskiego w oparciu o przedłożone dokumenty postanowił zezwolić na zlokalizowanie wnioskowanej infrastruktury technicznej przedstawionej na załączniku graficznym do niniejszej decyzji.

Zgodnie z art. 39 ust. 1 ustawy o drogach publicznych (tekst jednolity Dz. U. z 2021r. , poz. 1376 z późn.zm.) zabronione jest lokalizowanie obiektów i urządzeń infrastruktury technicznej niezwiązanych z potrzebami zarządzania drogami lub potrzebami ruchu drogowego. Niniejsze zezwolenie stanowi wyjątek zawarty w zapisie ust. 3 cyt. przepisu, zgodnie z którym, w szczególnie uzasadnionych przypadkach umieszczanie w pasie drogowym urządzeń niezwiązanych z potrzebami ruchu może nastąpić wyłącznie za zezwoleniem właściwego zarządcy drogi.

Z przywołanych przepisów wynika jednoznacznie, iż ustawodawca w celu ochrony pasa drogowego przeznaczonego do prowadzenia ruchu lub postoju pojazdów oraz ruchu pieszych wprowadził zakaz umieszczania w nim w/w urządzeń. Warunkiem odstąpienia od tego zakazu jest wystąpienie w konkretnej sprawie szczególnie uzasadnionego przypadku. ***Udzielenie zatem rzeczonego zezwolenia ma charakter wyjątkowy.***

Zobowiązuje się stronę wnioskującą do zachowania warunków wynikających z niniejszej decyzji.

POUCZENIE

1. Przed rozpoczęciem robót budowlanych inwestor zobowiązany jest do:
   a) uzyskania pozwolenia na budowę lub zgłoszenia budowy albo wykonania robót budowlanych
   b) uzgodnienia z zarządcą drogi, przed uzyskaniem pozwolenia na budowę, projektu zagospodarowania działki lub terenu oraz projektu architektoniczno-budowlanego obiektu lub urządzenia, o którym mowa w ust. 3 ustawy o drogach publicznych z dnia 21 marca 1985 roku (tekst jednolity Dz. U. z 2021r., poz. 1376 z późn. zm.)
   c) uzyskania zezwolenia zarządcy drogi na zajęcie pasa drogowego, dotyczącego prowadzenia robót w pasie drogowym lub na umieszczenie w nim obiektu lub urządzenia,
2. Niniejsza decyzja nie jest zezwoleniem na zajęcie pasa drogowego. O wydanie decyzji – zezwolenia należy wystąpić do Zarządcy drogi tj. Zarządu Powiatu Wrocławskiego załączając dokumenty wymagane w ustawie o drogach publicznych z dnia 21 marca 1985 roku (tekst jednolity Dz. U. z 2021r. poz. 1376 z późn. zm.) - na 10 dni przed ich rozpoczęciem.
3. Za zajęcie pasa drogowego zostanie pobrana opłata przewidziana art. 40, ust.4 w/w ustawy.
4. Za umieszczanie w pasie drogowym urządzeń infrastruktury technicznej niezwiązanych z potrzebami zarządzania drogami lub potrzebami ruchu drogowego pobiera się opłatę zgodnie z art. 40, ust. 5 w/w ustawy.
5. Wszelkie odkształcenia pasa drogowego w miejscu robót powstałe w ciągu dwóch lat od zakończenia prac będą usuwane na koszt wykonawcy robót.
6. Zgodnie z art. 39 ust. 4 ustawy o drogach publicznych, utrzymanie obiektów i urządzeń niezwiązanych z potrzebami zarządzania drogami lub potrzebami ruchu drogowego należy do ich posiadaczy. Zarząd Powiatu Wrocławskiego informuje, że odpowiedzialność odszkodowawcza za niedopełnienie tych obowiązków spoczywa wyłącznie na właścicielu lub posiadaczu urządzenia.
7. **Zgodnie z art. 39 ust. 5 ustawy o drogach publicznych, jeżeli budowa, przebudowa lub remont drogi *wymaga przełożenia urządzenia lub obiektu, o którym mowa w ust. 3, koszt tego przełożenia ponosi jego właściciel.***
8. Zgodnie z art. 162 § 1 pkt. 2 ustawy – Kodeks postępowania administracyjnego, niedopełnienie warunków określonych w niniejszej decyzji, skutkuje stwierdzeniem jej wygaśnięcia.
9. Niniejsza decyzja obowiązuje na okres dwóch lat.
10. *Niniejsza decyzja jest równoznaczna z prawem do dysponowania terenem na cele budowlane związane z budową sieci wodociągowej.*
11. Na mocy art. 20 ustawy z dnia 7 lipca 1994 r. *Prawo budowlane* (t.j. Dz. U. z 2020r., poz. 1333 z późn.zm.) tut. Wydział informuje, że żadne uzgodnienie, sprawdzenie, zezwolenie, zgoda, pozytywna opinia lub brak dezaprobaty ze strony Powiatu Wrocławskiego/zarządcy drogi powiatowej nr 1918D nie zwalnia Projektanta z odpowiedzialności za przyjęte rozwiązania. Żaden brak dezaprobaty ze strony Powiatu Wrocławskiego/zarządcy drogi powiatowej nr 1918D w odniesieniu do jakichkolwiek działań Projektanta nie stanowi ich aprobaty i nie może być powodem roszczeń w stosunku do Powiatu Wrocławskiego/zarządcy drogi powiatowej nr 1918D na etapie przygotowania i realizacji przedmiotowej inwestycji
12. Od niniejszej decyzji przysługuje stronie odwołanie do Samorządowego Kolegium Odwoławczego we Wrocławiu, za pośrednictwem Zarządu Powiatu Wrocławskiego, w terminie 14 dni od dnia jej doręczenia (art. 127 § 1 i 2 i art. 129 § 1 i 2 ustawy – Kodeks postępowania administracyjnego).
13. *W trakcie biegu terminu do wniesienia odwołania strona może zrzec się prawa do wniesienia odwołania w formie oświadczenia skierowanego do organu administracji publicznej, który wydał decyzję. Z dniem doręczenia organowi w/w oświadczenia przez ostatnią ze stron postępowania, decyzja staje się ostateczna i prawomocna (art. 127a § 1 i 2 ustawy – Kodeks postępowania administracyjnego).*

ZARZĄD POWIATU WROCŁAWSKIEGO

z up. ZARZĄDU
Ryszard Bury
Zastępca Dyrektora
Wydziału Dróg i Transportu

Załącznik:
Plan sytuacyjny z zaznaczoną lokalizacją sieci wodociągowej w skali 1:500

Otrzymuje:
1) Pan Robert Flis, ECOTEQ I. Bors, R. Flis sp.j., ul. Wilczycka 48, 55 - 093 Kiełczów + załącznik

Do wiadomości:
1) Referat-Obwód Drogowy w Sulimowie
2) SP/DT

Sprawę prowadzi: Kornelia Nowakowska, pok. 248, tel. 71 72 21 739

Pobrano opłatę w wysokości 17 zł za dokument stwierdzający udzielenie pełnomocnictwa na podstawie cz. IV załącznika do Ustawy z dnia 16 listopada 2006r. o opłacie skarbowej – (Dz. U. z 2020r., poz. 1546 z późn. zm.),. pokwitowanie: z dnia 28.12.2021r.